MENSOLA A SBALZO 41 D HCP

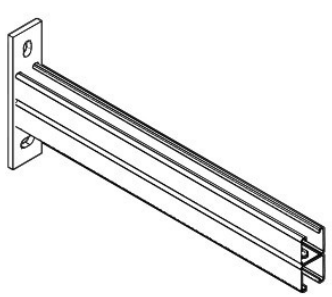

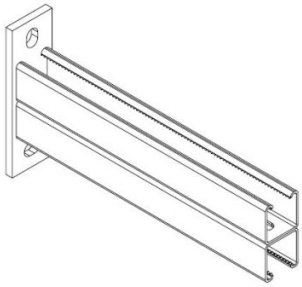

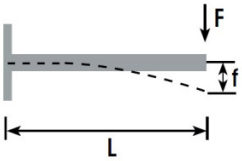

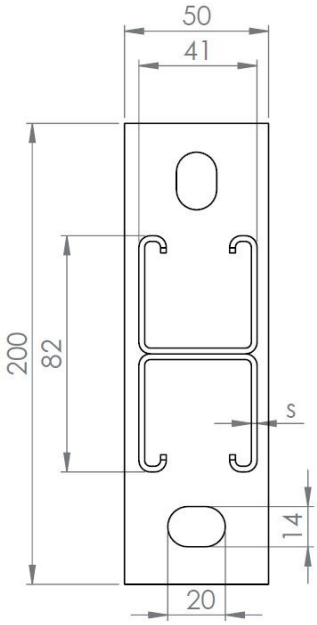

IMPIEGO

Viene utilizzata per il montaggio di tubazioni a parete.

Per carichi sporgenti oltre 500 mm si consiglia di valutare l'utilizzo di un'asta di sostegno in base ai carichi da sostenere.

Idonea per applicazioni in ambito antincendio UNIEN e NFPA

DATI TECNICI

Materiale: acciaio zincato a caldo.

Piastra di fissaggio 200 x 50 x 8 mm

Dimensioni asole di fissaggio: 14 x 20mm
Interasse: 160mm

PROSYSTEM ITALIA SRL
Via Friuli venezia Giulia, 15
30030 Pianiga - Venezia - Italy
T +39.041.510.1622
F +39.041.5131351

P.IVA 03470750278
Reg.Imp. Ve 03470750278
Cap.soc. € 90.000,00
REA Padova n° 311219

info@prosystemitalia.com
prosystemitalia.com

Profilato 41/41 doppio spessore: 2,5mm
asole profilato: 13*30 passo 50mm

L [mm]	F [kN]	f [mm]
300	4,14	0,60
500	2,48	1,67
600	2,07	2,40
700	1,77	3,27
800	1,55	4,27
1000	1,24	6,67

Codice	Nome	Peso	Numero di pezzi
180142		1.9	10
180143		2.9	10
180145		3.3	10
180147	41/41 D L=700 mm	3.8	1
180149		4.2	10
180148		5.2	10

PROSYSTEM ITALIA SRL
Via Friuli venezia Giulia, 15
30030 Pianiga - Venezia - Italy
T +39.041.510.1622
F +39.041.5131351

P.IVA 03470750278
Reg.Imp. Ve 03470750278
Cap.soc. € 90.000,00
REA Padova n° 311219

info@prosystemitalia.com
prosystemitalia.com