PIASTRA DI ANCORAGGIO 27

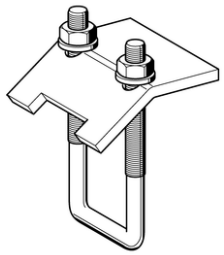

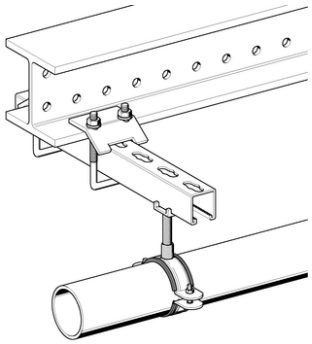

APPLICAZIONE

Elemento di collegamento per fissare il canale MS 27 alle strutture (ad es travi). Fissaggio del canale indipendentemente dall'orientamento, se dall'apertura del canale o dal lato con le asole.

FORNITURA

Completamente preassemblato con bullone a U, staffa e dado flangiato.

INSTALLAZIONE

Da utilizzare solo in coppia.
Coppia di serraggio: 20 Nm
Calcolo della lunghezza = Spessore del fascio della trave + min. 2 sporgenze di 50 mm.

DATI TECNICI

Max. perm. tensione di carico: 2,0 kN per morsetto
Materiale: acciaio, elettro-zincato

Tipo	Max. spessore della flangia [mm]	Filettatura
27 - M8	25	M8

PROSYSTEM ITALIA SRL
Via Friuli venezia Giulia, 15
30030 Pianiga - Venezia - Italy
T +39.041.510.1622
F +39.041.5131351

P.IVA 03470750278
Reg.Imp. Ve 03470750278
Cap.soc. € 90.000,00
REA Padova n° 311219

info@prosystemitalia.com
prosystemitalia.com

Codice	Nome	Peso	Numero di pezzi
195864	SB 27 M8	0.28	20