TAPPO DI INSONORIZZAZIONE

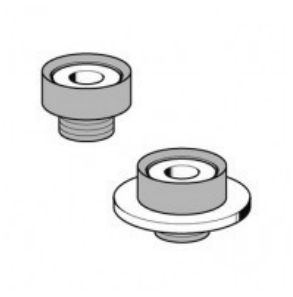

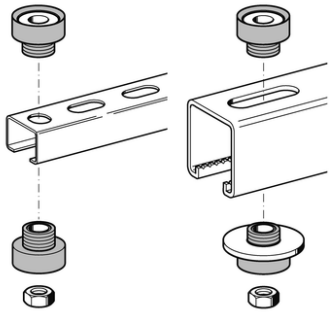

IMPIEGO

Per l'isolamento acustico. Da impiegare in combinazione con i nostri profilati Pressix 27 per la sospensione di canali d'aria. Rispondente alle norme DIN 4109. La geometria di questo elemento assicura l'insonorizzazione tra il profilato e l'elemento sospeso.

CONFEZIONE

Rondella piana inserita a pressione nel tappo di insonorizzazione.

MONTAGGIO

Inserire l'elemento insonorizzante nel foro del dorso del profilato e nella gola del profilato, inserire quindi la barra filettata e serrarla con il dado esagonale

DATI TECNICI

Materiale: TPE, nero; rondella in acciaio zincato.

PROSYSTEM ITALIA SRL
Via Friuli venezia Giulia, 15
30030 Pianiga - Venezia - Italy
T +39.041.510.1622
F +39.041.5131351

P.IVA 03470750278
Reg.Imp. Ve 03470750278
Cap.soc. € 90.000,00
REA Padova n° 311219

info@prosystemitalia.com
prosystemitalia.com

Temperatura d'impiego: da - 50°C fino + 110°C.

Resistenza al fuoco: classe di incendio B2. DIN 4102. Non gocciola.

Durezza: 50° +/- 5° Shore

Tipo	Per profili	Barra filettata	Altezza totale[mm]	Altezza piastra [mm]
27		M8	15	7
41	41	M8/M10	18	10

Codice	Nome	Peso	Numero di pezzi
197973	Tipo 27	0.01	50
107802	Tipo 41	0.01	100