SLITTA H3G INOX

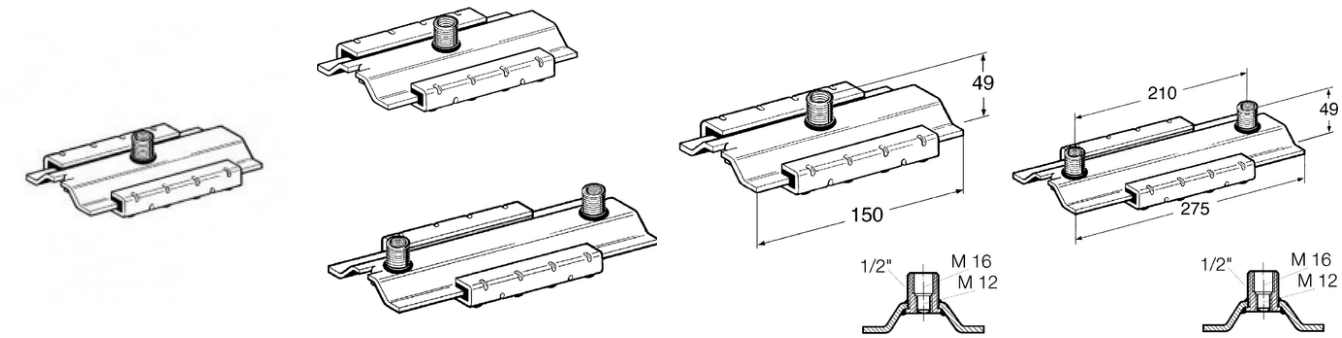

IMPIEGO

Trova impiego nell'installazione di tubazioni soggette a dilatazioni termiche, ed a forti carichi in combinazione con collari rigidi di tipo Stabil o Ratio. Il collegamento ai collari può avvenire: direttamente; tramite barra filettata M12 o M16; o tramite adattatori da 1/2".

Questa slitta è particolarmente adatta per installazioni a soffitto o su pavimento. In caso di montaggio a parete, fissare la slitta con una mensola. Per il fissaggio diretto su parete è preferibile utilizzare le slitte H3G - H3G2-PL.

MONTAGGIO

La slitta H3G si può fissare direttmente a parete, a soffitto o su pavimento tramite tasselli e bulloni filettati M10 e M12, oppure su profilati a mezzo di dadi a martello filettati M10 o M12 con relativi bulloni. Non superare i carichi massimi di sicurezza. Questa slitta trova impiego per tubi aventi un DN ≥ 100. Si consiglia comunque di utilizzare l'attacco esterno della slitta in combinazione con un adattatore da 1/2" per dare maggiore robustezza all'installazione.

DATI TECNICI

Carico ammissibile a soffitto: 5.0 kN.

PROSYSTEM ITALIA SRL
Via Friuli venezia Giulia, 15
30030 Pianiga - Venezia - Italy
T +39.041.510.1622
F +39.041.5131351

P.IVA 03470750278
Reg.Imp. Ve 03470750278
Cap.soc. € 90.000,00
REA Padova n° 311219

info@prosystemitalia.com
prosystemitalia.com

Carico ammissibile a pavimento: 9.0 kN.

Braccio Lmax: 400 mm.
Massima temperatura per impiego continuo: 130°C.
Coefficiente d'attrito statico (di primo distacco) μ0: 0.18.
Coefficiente d'attrito radente μ: 0.14.

Materiale:

- Piastra di base e slitta: acciaio A4 AISI 316;

- Guida di scorrimento: resina sintetica PPS (non contiene silicone).

Codice	Nome	Peso	Numero di pezzi
170143	H3G A4	1.1	10
170125	H3G2 A4	1.43	10