MENSOLA A SBALZO 41/41 AK INOX

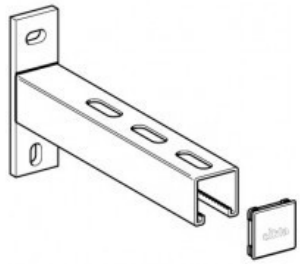

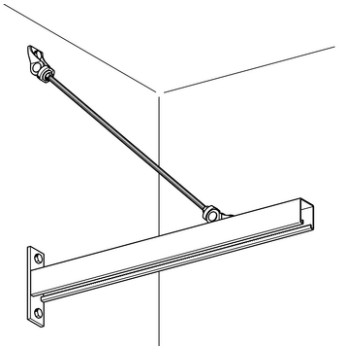

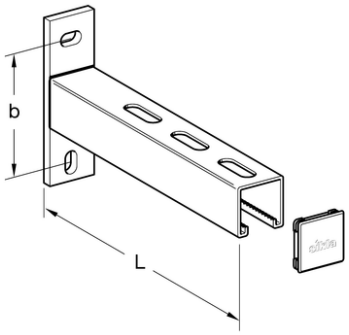

IMPIEGO

Viene utilizzata per il montaggio di tubazioni a parete.

MONTAGGIO

In combinazione con slitte di scorrimento si consiglia l'uso di aste di sostegno trasversali, fissate nella direzione della dilatazione della tubazione.

CONFEZIONE

Comprensiva di tappo terminale. Piastra di base e profilato saldati.

DATI TECNICI

Dimensioni piastra di fissaggio 132 x 40 x 8 mm

Mensola in profilato 41/41 di lunghezza L riportata in tabella.

PROSYSTEM ITALIA SRL
Via Friuli venezia Giulia, 15
30030 Pianiga - Venezia - Italy
T +39.041.510.1622
F +39.041.5131351

P.IVA 03470750278
Reg.Imp. Ve 03470750278
Cap.soc. € 90.000,00
REA Padova n° 311219

info@prosystemitalia.com
prosystemitalia.com

Classe di carico:
A = 1.5 kN
B = 2.5 kN
C = 3.5 kN
D = 6.0 kN

σmax ≤ 160 N/mm2
fmax ≤ L/100 per L > 300 mm
fmax ≤ 3 mm per L = 200 ... 300 mm

Materiale: acciaio inox A4 (AISI 316)

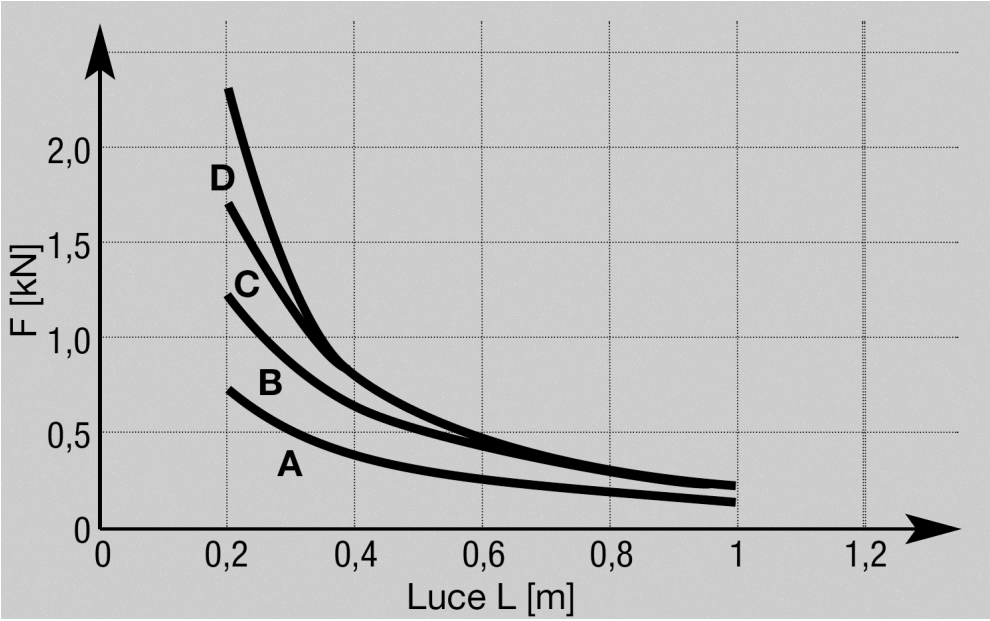

Codice	Nome	Peso	Numero di pezzi
115520	41/41 A4 - L=200	0.7	1
115539	41/41 A4 - L=260	0.79	1
115548	41/41 A4 - L=320	0.92	1

Codice	Nome	Peso	Numero di pezzi
115557	41/41 A4 - L=445	1.19	1
115561	41/41 A4 - L=550	1.33	1
115567	41/41 A4 - L=650	1.33	1