PIASTRE SAGOMATE K HCP

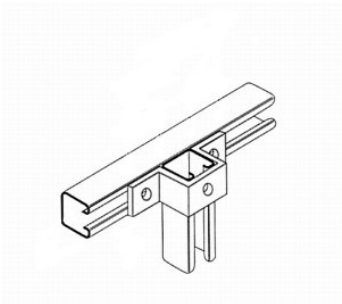

IMPIEGO

Vengono impiegate per la costruzione di strutture autoportanti.

DATI TECNICI

Le dimensioni delle piastre rispondono ai seguenti standard (eventuali diversità dallo standard sono evidenziate):
Spessore: 6 mm; Diametro fori: 13,5 mm
Distanza tra foro ed estremità: 20 mm; Interasse tra due fori successivi: 48 mm
Larghezza: 40 mm
Zincatura: a caldo HCP

Le piastre devono essere collegate con il profilo 41 tramite dadi a martello M 10 o M 12 e bulloni M10 x 30 o M 12 x 30.
Fare attenzione a scegliere i profilati in base ai carichi da sostenere.

Codice	Nome	Peso	Numero di pezzi
138070	K21 a "Z"	0.15	25
138069	K22 a omega	0.37	25
138069A2	K22 a omega	0.37	25
126729	K23 8 fori	0.73	36