STAZIONE A DILUVIO PN16 SPV-FSX F/F

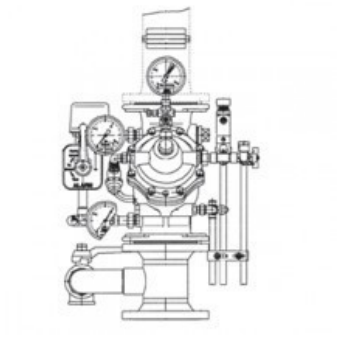

IMPIEGO

L'impianto a diluvio è normalmente utilizzato sia per i sistemi a diluvio a protezione di aree e superfici molto vaste, sia per sistemi a protezione di aree e superfici localizzate come raffreddamento di serbatoi e lame d'acqua. L'impianto a diluvio è inoltre compatibile per l'utilizzo in sistemi a schiuma a bassa, media e alta espansione. Gli ugelli/sprinklers a valle della valvola sono aperti.

Applicazione su qualsiasi tipo di installazione.

FORNITURA

La versione standard viene fornita completamente assemblata e completa di corpo valvola a diluvio (con connessioni flangiate o scanalate), trim, manometri e pressostato,attuazione elettrica. Sono escluse dalla fornitura le saracinesche e la campana idraulica.

DATI TECNICI

Attuazione: elettrica 24V DC impulso a 2 vie (1 apre, 1 chiude)

Max pressione ammissibile: PN 16, 16 bar

Max temperatura di utilizzo: 60°C

Velocità dell'acqua in base alle pressione:

min 2,0 bar fino a 5 m/s

min 2,5 bar 5-7 m/s

min 3,0 bar 7-8 m/s

min 3,8 bar 8-10 m/s

Valvola di scarico K2 in prova, K20 in scarico

Dimensione flange: secondo DIN 2501

DN	Lunghezze equiv. [m]	A [mm]	B[mm]	H1 [mm]	H2 [mm]
50	3,1	310	230	430	300
80	7,1	315	295	460	320
100	12,0	335	310	500	350
150	26,9	355	390	580	480
200	23,8	385	420	670	600

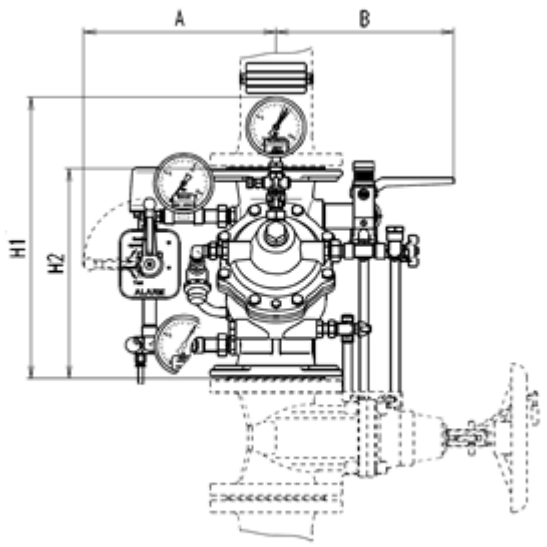

CERTIFICAZIONI

CE, VdS, FM, Gost-R (secondo tabella).

Codice	Nome	Peso	Numero di pezzi
850071	DN 50 F/F	29.7	-
850089	DN 80 F/F	41.9	-
850091	DN 80 F/F	51	1
850107	DN 100 F/F	51.1	1
850109	DN 100 F/F	63.8	-
850124	DN 150 F/F	91.5	-
850126	DN 150 F/F	108.9	-
850143	DN 200 PN10 F/F	-	-
850145	DN 200 PN10 F/F	-	-
850162	DN 200 PN16 F/F	188.5	-
850073	DN 50 F/F	35.3	-
850160	DN 200 PN16 F/F	164.3	-

PROSYSTEM ITALIA SRL
Via Friuli venezia Giulia, 15
30030 Pianiga - Venezia - Italy
T +39.041.510.1622
F +39.041.5131351

P.IVA 03470750278
Reg.Imp. Ve 03470750278
Cap.soc. € 90.000,00
REA Padova n° 311219

info@prosystemitalia.com
prosystemitalia.com